FORMES

Configuration illimitée

Solaris vous offre un produit à la hauteur de vos attentes!

Apportez élégance et charme à votre résidence en la personnalisant avec une forme architecturale disponible dans un vaste éventail de couleurs... Vous pourrez l'utiliser seule ou la jumeler facilement grâce à notre système exclusif d'assemblage et ce, dans une profondeur de cadre de 4 5/8", 5 5 /8", 6 5/8" ou 7 1/4".

Il ne vous reste qu'à l'imaginer!

CARRELAGES

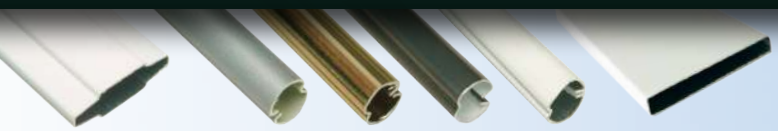

Géorgien	Tubulaire	Plat
3/4" - 1" - 1 3/4"	Argent - Laiton - Plomb - Blanc	5/8" - 1" - 2"

Solaris offre une grande variété de types de carrelages. Ceux-ci peuvent être faits avec des barres intégrées en aluminium de type géorgien ou tubulaire. Le carrelage intégré géorgien est le seul dont le fini extérieur peut s'agencer aux couleurs des portes et fenêtres.

ACCESSOIRES

Nous vous offrons une vaste gamme de moulures pour la construction neuve ainsi que pour la rénovation. Toutes ces moulures s'installent sur nos différents cadres de PVC : **J** à déclin [1], moulures à brique 1 1/4" [2] et 11/16" [3].

[1] [2] [3]

SOUFFLAGE DE CADRE

[1] [2] [3] [4]

[1]Pin jointé clair
[2]Pin clair select
[3]MDF
[4]Pin recouvert de PVC

Solaris
QUÉBEC
PORTES ET FENÊTRES inc.

VÉRITABLE PRÉCURSEUR DANS L'ART DE PEINTURER DES PORTES ET FENÊTRES EN PVC ET HYBRIDE

Obtenez vos fenêtres dans la couleur de votre choix

NOUS AVONS PEINT DES FENÊTRES DANS PLUS DE 1000 COULEURS DEPUIS 1993, INCLUANT LES COULEURS POPULAIRES DES PRINCIPAUX MANUFACTURIERS DE REVÊTEMENTS D'ALUMINIUM OU DE VINYLE.

CHOIX DE CADRE PVC

CADRE FIXE SANS VOLET (SV)

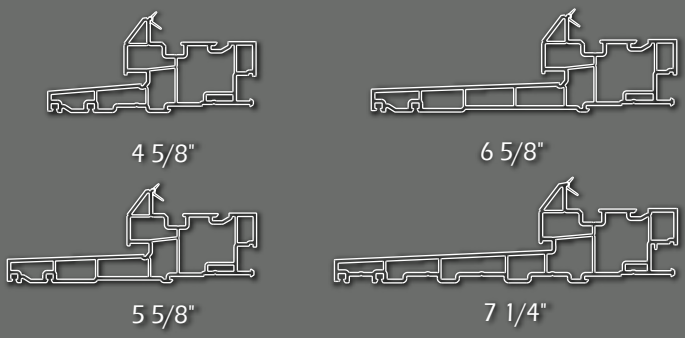

CADRE AVEC VOLET (AV)

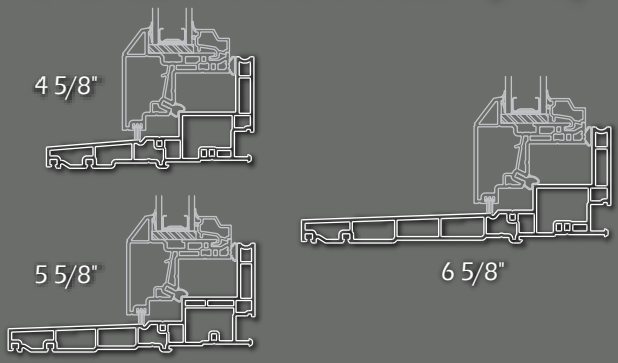

Québec

Siège social
6150, boul. Ste-Anne
L'Ange-Gardien, Qc
G0A 2K0
Tél. : 418-822-0643
Fax : 418-822-0482

Vente et installation
710, rue Bouvier local 165
Québec, Qc
G2J 1C2
Tél. : 418-624-1000
Fax : 418-624-9900

Montréal

Vente et installation
770, boul. Curé Boivin
Boisbriand, Qc J7G 2A7
Tél. : 450-970-2020
S.frais : 844-913-2020
Tél. : 514-875-0708
Tél. : 450-434-6223
Fax : 450-434-4171

Brossard

Vente et installation
3400, boul. Matte local G
Brossard, Qc J4Y 2Z2
Tél. : 450-984-8080
Fax : 450-444-0482

Gatineau

Vente et installation
595, rue Vernon local 7
Gatineau, Qc J9J 3K4
Tél. : 819-770-0643
Fax : 819-770-0182

www.solarisquebec.com

réno-maître APCHQ

APCHQ ASSOCIATION PROVINCIALE DES CONSTRUCTEURS D'HABITATIONS DU QUÉBEC INC.

QUALITÉ HABITATION

Novoclimat CONFORT. SANTÉ. ÉCONOMIES !

Imprimé au Canada. Les spécifications sont sujettes à changement sans préavis. (Solaris Québec Portes et Fenêtres Inc. Mai 2018)